平成２７年度　小笠新人総合体育大会組合せ表

【女子バレーボール】

期日及び会場　９月２６日（土）　大浜中学校

＊試合開始　９：００

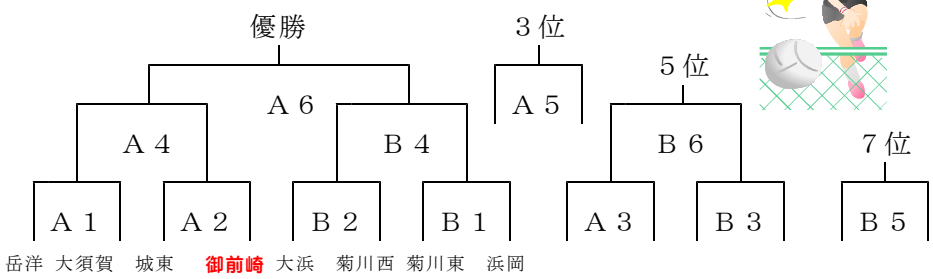

【男子卓球】

期日及び会場　９月２７日（土）団体戦・個人戦　さんりーな

＊試合開始　８：５５

＊個人戦（学年別トーナメント戦）

＊団体戦（５チームによるリーグ戦）

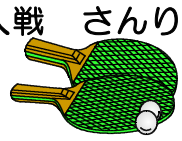

【女子卓球】

期日及び会場　９月２７日（土）

団体戦・個人戦　さんりーな

＊試合開始　８：５５

＊個人戦（学年別トーナメント戦）

＊団体戦（６チームによるリーグ戦）

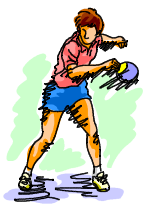

【陸　　上】

◎期　日　　９月２６日（土）　予備日１０月４日（日）

◎会　場　　エコパスタジアム　予備日エコパスタジアム

開会式８：３０

【男子バスケットボール】

期日及び会場　　９月２６日（土）２７（日）　御前崎中学校

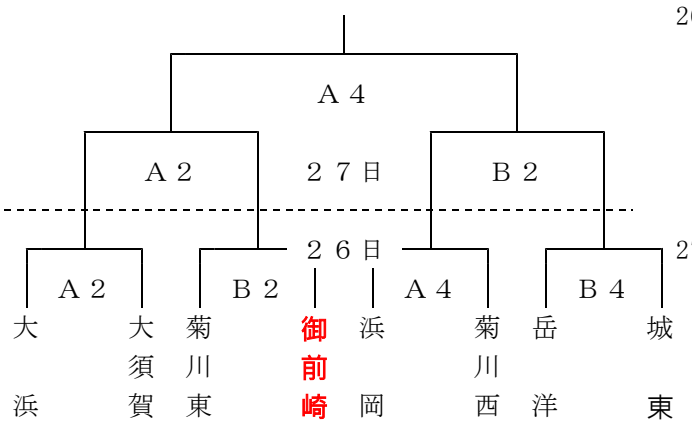

26日
①　９：００～
②１０：２０～
③１１：４０～
④１３：００～

27日
①　９：００～
②１０：２０～
③１２：１０～
④１３：３０～

【女子バスケットボール】

期日及び会場　　９月２６日（土）２７（日）　御前崎中学校

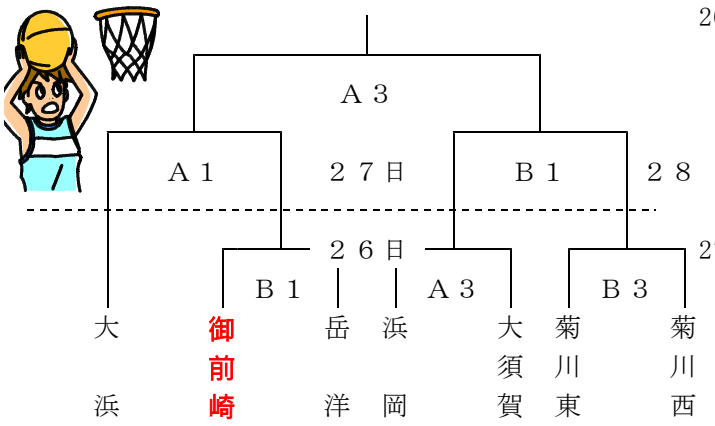

26日
①　９：００～
②１０：２０～
③１１：４０～
④１３：００～

27日
①　９：００～
②１０：２０～
③１２：１０～
④１３：３０～

【サッカー】

期日及び会場　９月２６日（土）予備日２７日菊川総合公園Ｇ

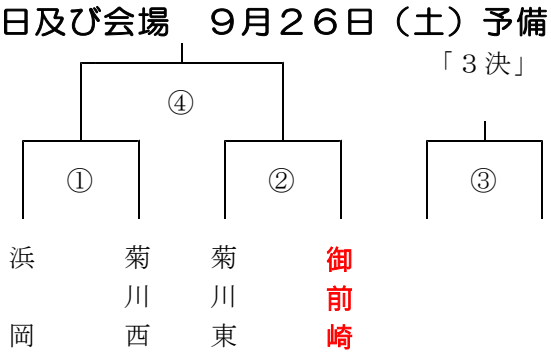

「３決」

①　９：００～
②１０：１０～
③１２：３０～
④１３：４０～

【ソフトボール】

期日　９月２６日(土)２７日(日)予備日１０月３・４日

会場　岳洋中学校

❋大須賀、御前崎、浜岡、岳洋、菊川西の５校によるリーグ戦を行う。

【野球】

期日　９月２６日（土）２７日（日）予備日　１０月３・４日

会場　大東総合グランド

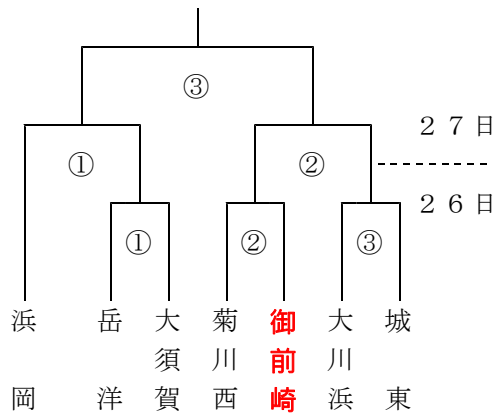

２７日
②１１：００～
③１３：００～

２６日
①　９：００～

【男子ソフトテニス】

期日　９月２６日（土）２７日（日）予備日　１０月３・４日

会場　大東北運動場･城東中(２６日)　浜岡中(２７日・予備日)

＊組み合わせについては、当日抽選

「３位決定戦」

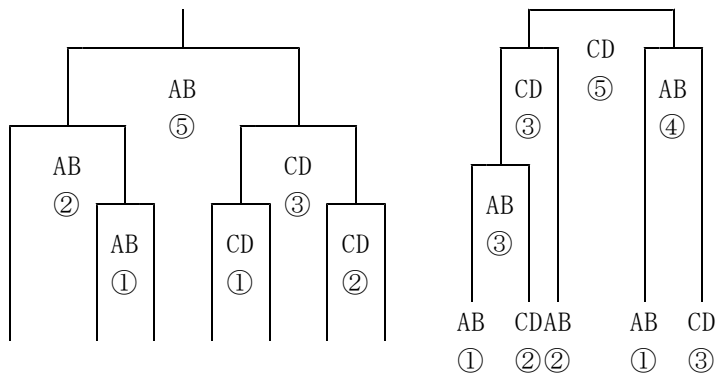

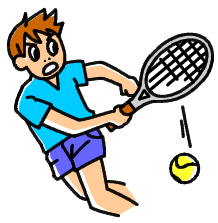

【女子ソフトテニス】

期日　９月２６日（土）２７日（日）予備日　１０月４・５日

会場　大東総合運動場（予備日：菊川西中）

＊組み合わせについては、当日抽選

「３位決定戦」

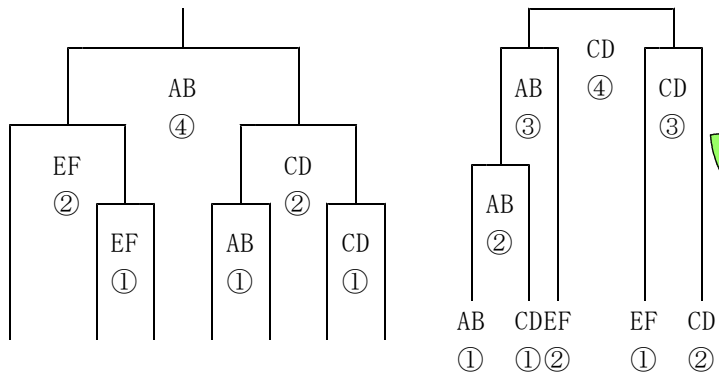

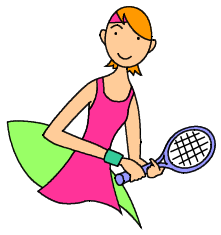

【剣道】

期日及び会場　９月２７日（日）　浜岡中学校

「男子団体戦」９：００～　→終了後「個人戦」

❋大浜、菊川西、菊川東、岳洋、浜岡、御前崎、大須賀の６校によるリーグ戦を行う。

「女子団体戦」９：００～　→終了後「個人戦」

❋大須賀、菊川西、菊川東、岳洋、御前崎、大浜の５校によるリーグ戦を行う

【弓道】

第8回しずおかスポーツフェスティバル

弓道中部地域大大会

期日　９月２６日（土）９：００～

会場　静岡県武道館